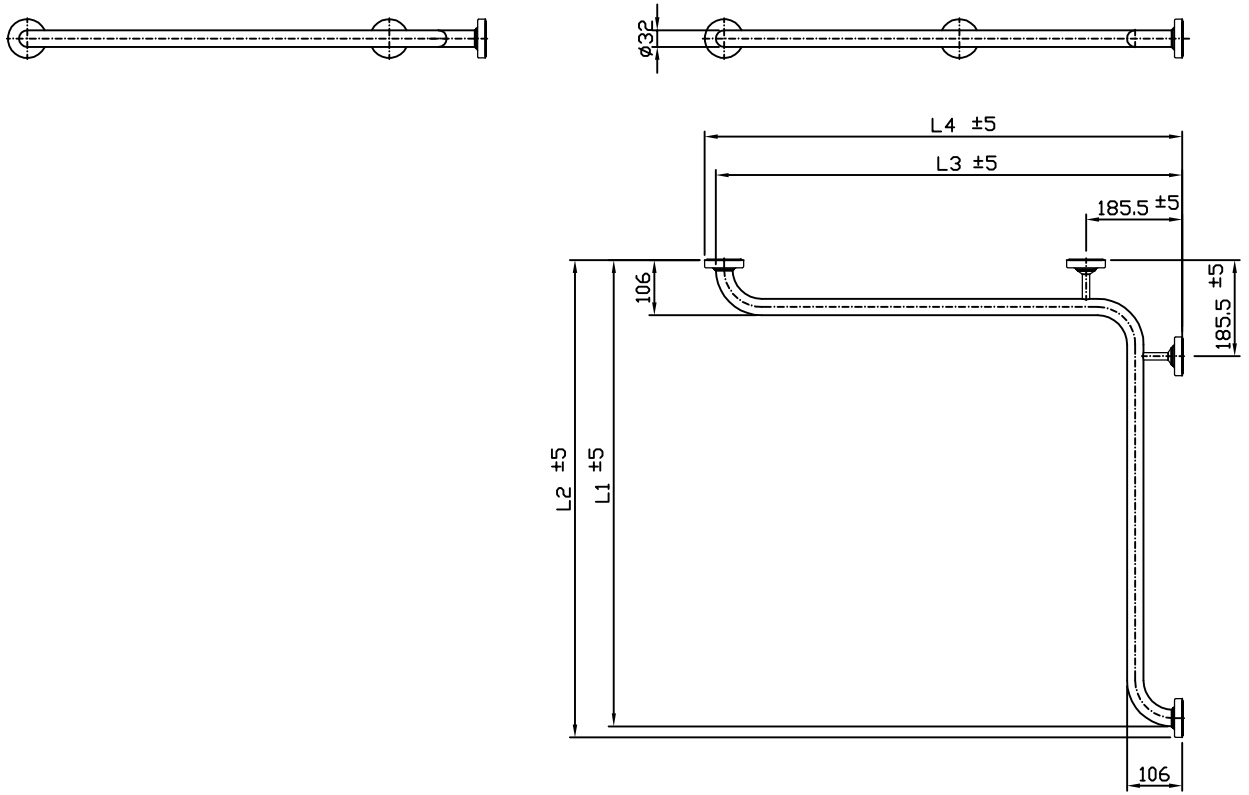

Befestigungsbohrungen

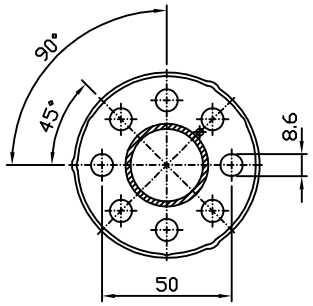

für Durchsteckmontage geeignet

Ident.Nr. matt geschliffen / strukturiert	650 100 / 650 110	650 200 / 650 210	650 300 / 650 310
L1	900	800	700
L2	921.5	821.5	721.5
L3	900	800	700
L4	921.5	821.5	721.5

				Zul. Abw.	Format DIN A3	Mat. Art. 1.4301	Oberfläche:	Maßstab: 1:10
					Normen			
					DIN 6930-M	Zuschnittslänge:	Zuschnittsbreite:	Blech Dicke:
					DIN 2768			
Zust.	Änderung:	Datum:	Name:	Datum:	Name:	Benennung/Teil: Duschumlaufgriff BF 650		
				Erst. 25.09.2014	Häberle			
				Bearb.				
				WAGNER EWAR GmbH & Co KG 72774 Reutlingen		Sonder-Nr:	AUFTRAGS.NR.:	Ident-Nr. 650XXX
ERSETZT.FÜR:		ERSETZT.DURCH:						