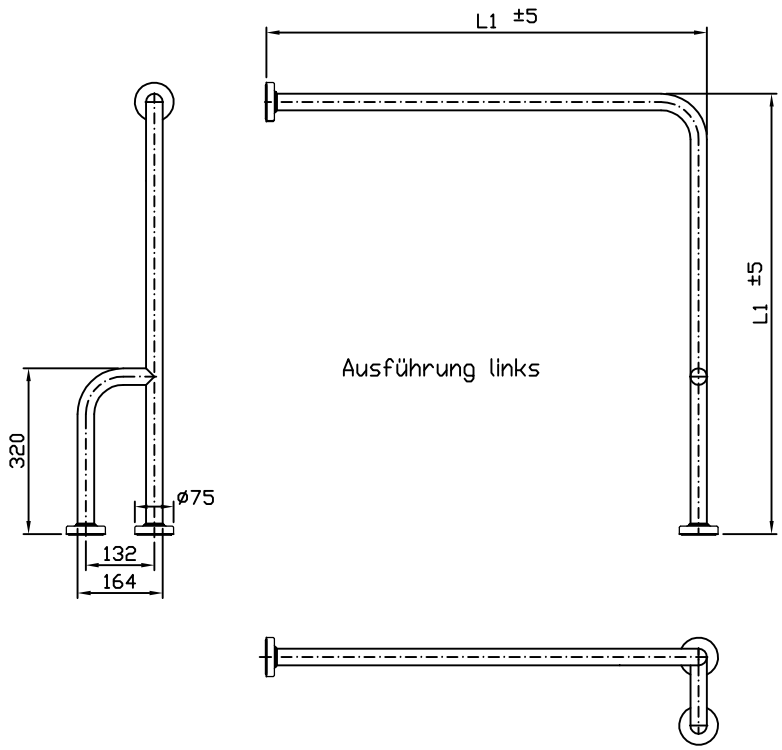

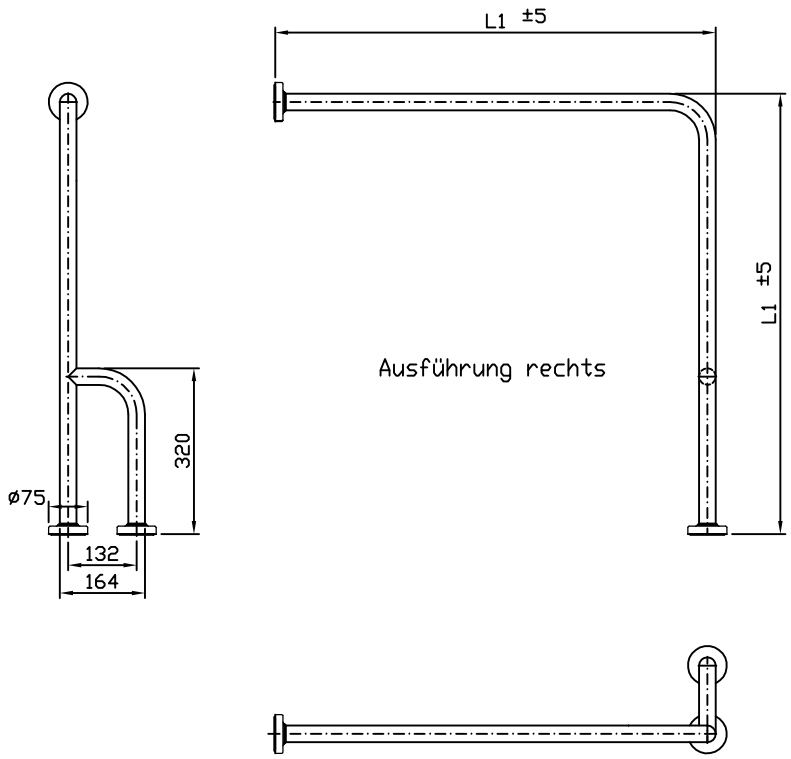

Ident.Nr.			
	matt geschliffen	660 200	660 201
	strukturiert	660 210	660 211
	L1	850	900

Ident.Nr.			
	matt geschliffen	660 100	660 101
	strukturiert	660 110	660 111
	L1	850	900

Befestigungsbohrungen

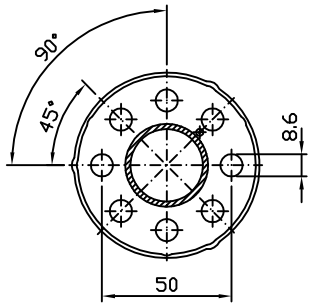

für Durchsteckmontage geeignet

				Zul. Abw.	Format DIN A3	Mat. Art. 1.4301	Oberfläche:	Maßstab: 1:10
					Normen			
					DIN 6930-M	Zuschnittslänge:	Zuschnittsbreite:	Blech Dicke:
					DIN 2768			
Zust.	Änderung:	Datum:	Name:	Datum:	Name:	Benennung/Teil: Wand-Boden-Stützgriff BF 660		
				Erst. 26.09.2014	Häberle			
				Bearb. 27.03.2017	Pfrepper			
				WAGNER EWAR GmbH & Co KG 72774 Reutlingen		Sonder-Nr:	AUFTRAGS.NR.:	Ident-Nr. 660XXX
ERSETZT.FÜR:		ERSETZT.DURCH:						